www.kovona.com
**tel.:** +420 325 559 389
**e-mail:** info@kovona.com

# Sumpfwanne auf den Füssen, 400x1200x810

**Kód:** CI15850 **EAN13:** -

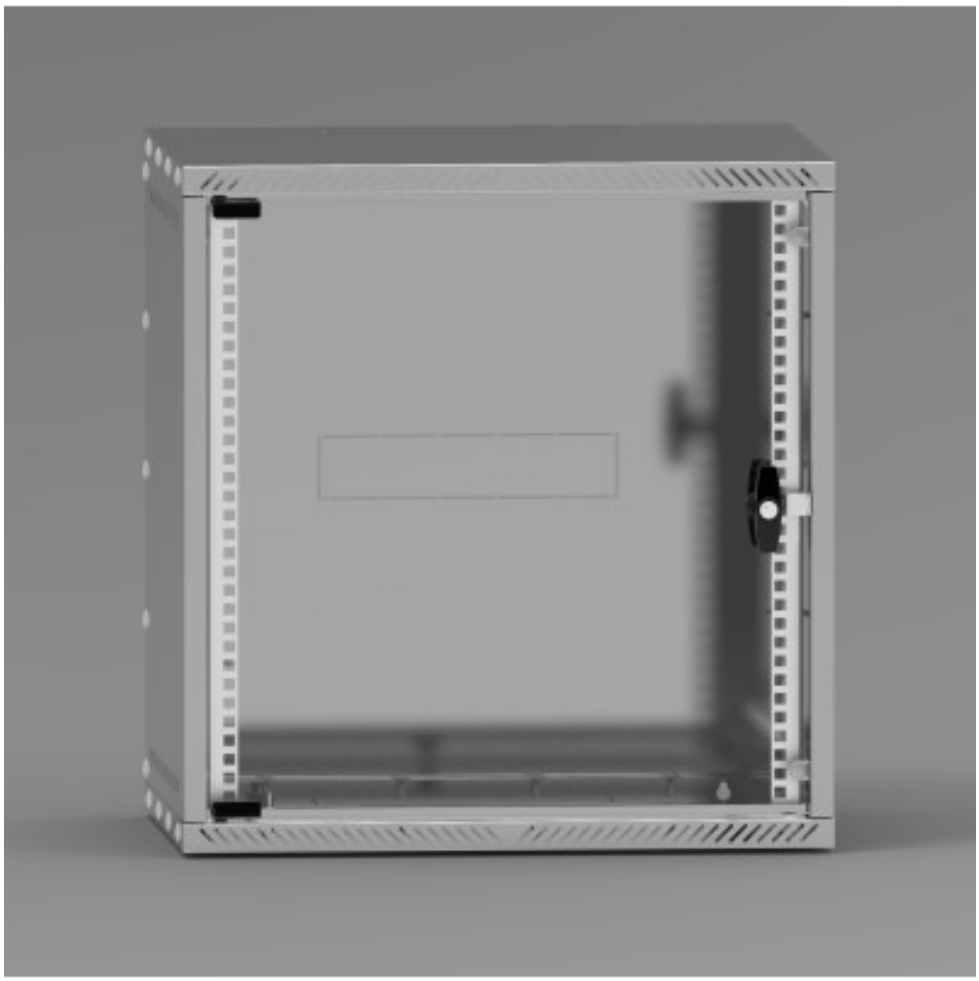

**Product gallery:**

www.kovona.com
**tel.:** +420 325 559 389
**e-mail:** info@kovona.com

**Product short description:**

400x1200x810 mm,Umfang 240 Liter

**Product description:**

Sumpfwanne die Schweißnaht aus hochwertigem Stahl beschichtet mit Pulvermettalfarbe, was den Widerstand der Wanne zu den sehr aggressiven Substanzen. Zur Erfassung und zum Schutz vor Auslaufen von Substanzen gefährlich für die Umwelt und Wasserressourcen. Die Tropfschale kann je nach der Art der zwei Fässer oUmfangu 200 Liter.Umfang fangene Material ist bis zu 240 Liter platziert werden. Robuste Konstruktion sorgt für eine hohe Ladeoption sowie eine einfache Handhabung mit einem Gabelstapler, sowie eine lange Lebensdauer.

**Product features:**

| | |
|---|---|
| Höhe in mm | |
| Breite mm | |
| Tiefe mm | 400 mm |
| Gewicht in kg | 20 kg |
| Farbe | 7035 RAL |

**Product attributes:**

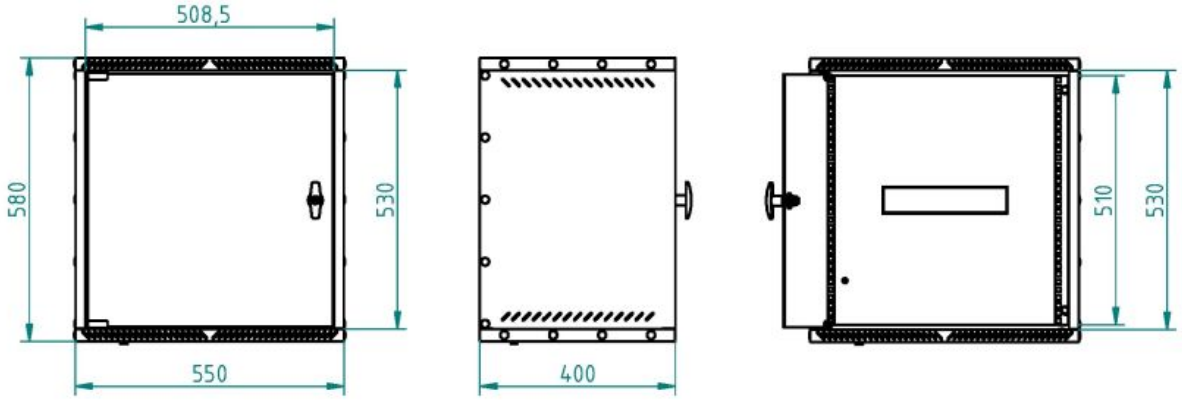


## Product accessories: